CZĘŚCI SKŁADOWE KONSTRUKCJI TUNELOWEJ B3

1,98 m	dł. tunelu	T00064	2 szt
0,99 m	dł. tunelu	T00057	2 szt
1,77 m	wys. ramy drzwi	T00063	4 szt
1,68 m	poprzeczka drzwi	T00077	2 szt
1,65 m	pałąki	T00062	12 szt
1,58 m	wys. drzwi	T00061	4 szt
1,10 m	szer. tunelu	T00058	4 szt
0,96 m	elem. poziome	T00056	15 szt
0,88 m	szer. nad ramą drzwi	T00054	2 szt
0,79 m	szer. drzwi	T00053	4 szt
0,60 m	wzmocnienie ramy drzwi	T00051	4 szt

*** tolerancja długości rurek mieści się w zakresie ± 1 cm**

Trójnik narożny	T00001	4 szt
Trójnik 32/32/90	T00005	30 szt
Trójnik 32/32/67	T00030	8 szt

Kolanko 32/90	T00002	8 szt
Zawias	T00006	6 szt
Klamka	T00078	2 szt + 2 śruby + 2 nakrętki
Czwórnik	T00004	10 szt
Spinka do folii	T00008	72 szt
Rurka łącząca ø 28 x 0,2 m	T00033	12 szt
Gwoździki		1 op
Szpilki montażowe		8 szt

WAŻNE INFORMACJE DLA UŻYTKOWNIKÓW

Właściwe użytkowanie tunelu ogrodniczego zapewnia prawidłowy jego montaż zgodny z zaleceniami producenta:

1. Należy dokładnie i starannie zmontować tunel, zgodnie z zaleceniami w instrukcji.
2. Wszystkie elementy konstrukcji tunelowej powinny być starannie zabezpieczone gwoździkami na połączeniach z wszystkich stron, gdzie łączy się rura z kształtką.
3. Folię najlepiej zakładać w dni słoneczne i bezwietrzne, co znacznie ułatwi pracę. Bardzo ważne jest odpowiednio mocne naciągnięcie folii oraz stabilne jej zamocowanie, co w głównej mierze decyduje o trwałości materiału.
4. **Na okres zimowy należy zdjąć z konstrukcji folię ogrodniczą.**
5. W celu zabezpieczenia tunelu przed trudnymi warunkami atmosferycznymi należy dodatkowo we własnym zakresie wzmocnić tunel wbijając wewnątrz tunelu metalowe lub drewniane tyczki i przymocować je do pałąków.
6. Przy dłuższych tunelach zaleca się dodatkowe wzmocnienie całej konstrukcji, poprzez połączenie poszczególnych pałąków w ich górnej części dodatkową rurą lub grubym drutem (tzw. listwa kalenicowa).
7. Można dodatkowo wzmocnić konstrukcję tunelu stosując sznurek polipropylenowy, który będzie oplatać krzyżowo wierzch tunelu i przymocowany będzie przy gruncie do metalowych haków.
8. Nie pozostawiać otwartego tunelu przy silnym wietrze, gdyż może to spowodować uszkodzenie poszczególnych części tunelu.
9. Do pałąków nie należy podwiązywać sznurków podtrzymujących rośliny, gdyż może to spowodować uszkodzenia poszczególnych części tunelu.
10. Tunel ogrodniczy nie może być umiejscowiony na wolnej przestrzeni. Powinien być ustawiony w pobliżu zabudowań lub drzew i krzewów.
11. Temperatura otoczenia podczas montażu tunelu nie może być niższa niż 10°C.

PRODUCENT nie ponosi odpowiedzialności za niewłaściwe użytkowanie tunelu niezgodne z jego przeznaczeniem oraz szkody powstałe w wyniku ekstremalnych warunków pogodowych, tj. silne wiatry, gradobicie, śnieg, itp.

Trójwarstwowa folia

☐ Warstwa wewnętrzna zapewnia zwiększone właściwości termoizolacyjne, powodując zatrzymanie większej ilości promieniowania cieplnego wewnątrz tunelu.

■ Warstwy zewnętrzne zapewniają:
właściwą elastyczność, zwiększoną wytrzymałość i odporność na uszkodzenia oraz doskonałą przepuszczalność światła.

Zalety folii trójwarstwowej
- doskonała wytrzymałość mechaniczna (dodatek metalocenu)
- doskonała przepuszczalność światła dziennego
- duża elastyczność i odporność na niskie temperatury
- zapewnienie efektu cieplarnianego

Życzymy Państwu obfitych i smacznych zbiorów.

PONADTO W OFERCIE

As10 10,0 x 3,0 x 1,9 m [30 m2]	AS8 8,0 x 3,0 x 1,9 m [24 m2]	A6 6,0 x 3,0 x 1,9 m [18 m2]	A4 4,8 x 3,0 x 1,9 m [14,4 m2]	A3 3,6 x 3,0 x 1,9 m [10,8 m2]
B6 6,0 x 2,2 x 1,9 m [13,2 m2]	B5 5,0 x 2,2 x 1,9 m [11 m2]	B4 4,0 x 2,2 x 1,9 m [8,8 m2]	B3 3,0 x 2,2 x 1,9 m [6,6 m2]	B2 2,0 x 2,2 x 1,9 m [4,4 m2]
C6 6,0 x 1,2 x 0,6 m [7,2 m2]	C3 3,0 x 1,2 x 0,6 m [3,6 m2]	Bv2 2,0 x 2,2 x 1,9 m [4,4 m2]	Bv3 3,0 x 2,2 x 1,9 m [6,6 m2]	Bv4 4,0 x 2,2 x 1,9 m [8,8 m2]
M4 4,0 x 2,0 x 2,0 m [8,0m2]	M6 6,0 x 3,0 x 2,0 m [18 m2]			

PRODUCENT: Zakład Tworzyw Sztucznych LEMAR | ul. Okulickiego 16 | 35-306 Rzeszów | POLAND
tel./fax +48 17 863 04 51 | +48 17 863 25 65 | www.tunelefoliowe.pl | www.lemar.rzeszow.pl

Tunel foliowy B3

KOD: T00022

Powierzchnia: **6,6 m2**
Wymiary: **3,0 x 2,2 x 1,9m**
Konstrukcja: **PVC Ø 32mm**
Folia: **UV4 czterosezonowa**

5907542760025

manufactured in Poland by LEMAR

tunelefoliowe.pl

PVC

Instrukcja montażu

LEMAR

TUNEL B3 3,0 x 2,2 x 1,9 m

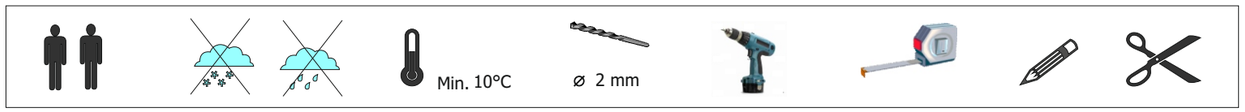

1.Rama tunelu

Rury o długości 1,98 m i 0,99 oraz 1,10 m połączyć odpowiednio ze sobą w odcinki 3 m (1,98 i 0,99 – długość tunelu) i 2,20 m (1,10 x 2 – szerokość tunelu), za pomocą krótkich rurek łączących 28 mm, które należy włożyć do środka rur 32 mm w miejscu połączenia (A,B).

Przed przystąpieniem do składania ramy podstawy należy nasunąć trójniki tunelowe 32/32/90 (8 szt) odpowiednio : na odcinki 3 m po 2 trójniki i na odcinki 2,20 m po 2 trójniki według schematu nr 1 z uwzględnieniem wymiarów. Po nałożeniu trójników przystępujemy do montażu ramy podstawy za pomocą trójników narożnych. Trójniki narożne oraz miejsca, w których łączą się rurki 32 mm (A,B) zabezpieczamy gwoździkami a całą ramę mocujemy do podłoża szpilkami metalowymi. Trójniki 32/32/90 zabezpieczamy gwoździkami na końcu po złożeniu całej konstrukcji.

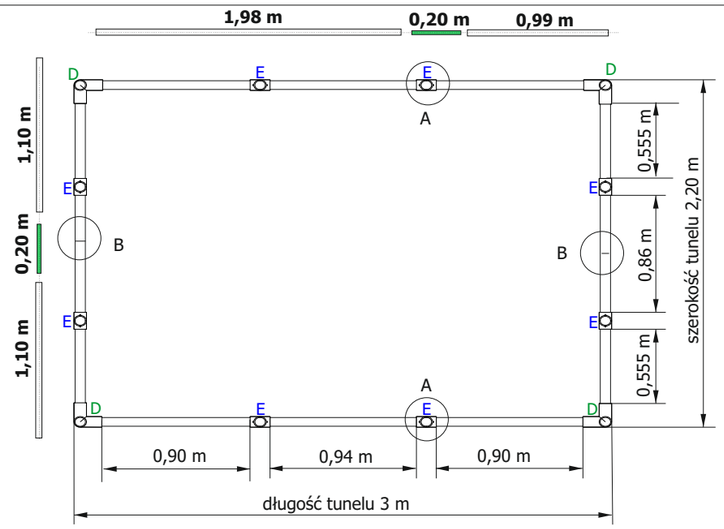

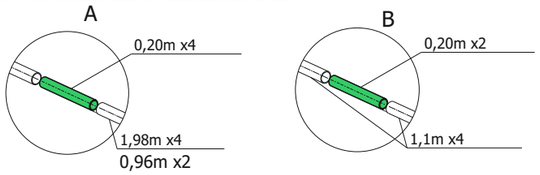

2.Pałąki tunelu

Pałąki należy złożyć z rur o dł. 1,65 m (1,65 x 3 szt) za pomocą krótkich rurek łączących ø 28 mm (**schemat 2a**) wkładając je do środka rur ø 32 mm. Na tak przygotowane pałąki (4 szt po 4,95 m) należy nasunąć kształtki według **schematu nr 2b**. Pałąki o dł. 4,95 m należy odpowiednio zamocować w trójnikach ramy podstawy, a następnie wywiercić otwory wiertarką 2 mm i włożyć gwoździki w celu zabezpieczenia przed rozsunięciem.

Rurki (elementy) o dł. 0,96 założyć pomiędzy wygięte pałąki i zabezpieczyć gwoździkami przed rozsunięciem.

Schemat 2a

Schemat 2b

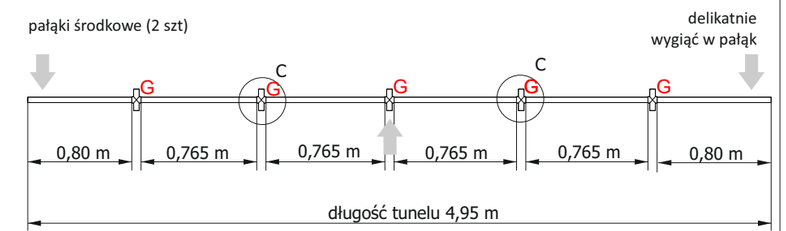

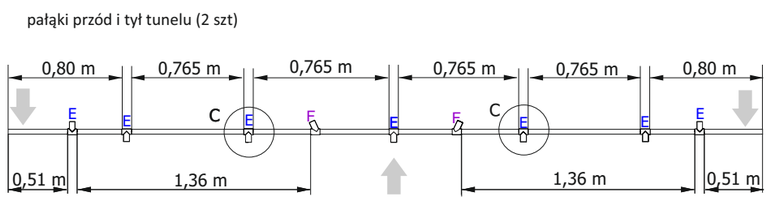

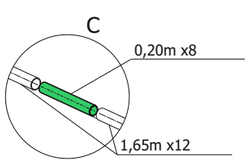

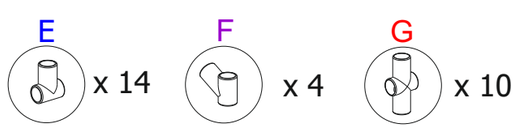

LEMAR

3.Drzwi tunelu

Drzwi tunelu złożyć według schematu nr 3.

W miejscach połączeń rur i kształtek należy wywiercić otwory wiertarką (wiertło 2 mm) i włożyć (nie wbijać!) gwoździki w celu zabezpieczenia przed rozsunięciem.

Klamkę do drzwi zamontować po założeniu folii na całym tunelu.

Schemat 3

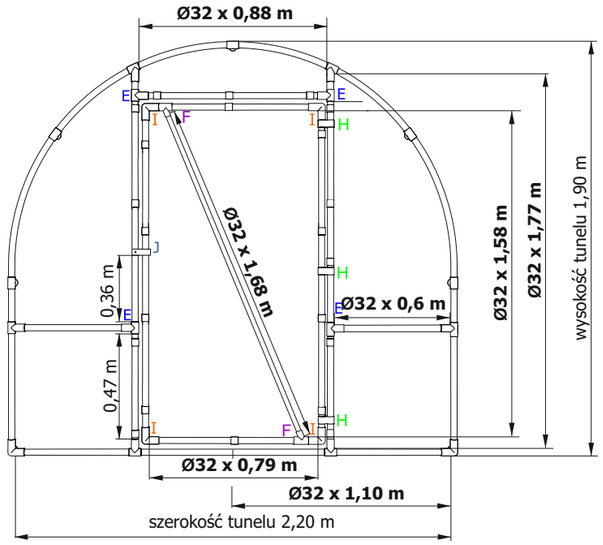

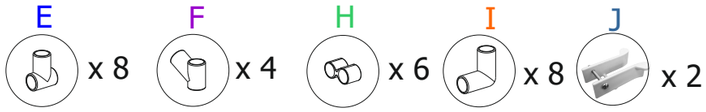

4.Montaż folii

W pierwszej kolejności folię nałożyć na front tunelu i zawinąć na rurki 1,77 (wysokość ramy drzwi) i 0,88 (szerokość ramy drzwi) oraz na pałąk zewnętrzny i przypiąć za pomocą spinek. Następnie folię (103 x 180) założyć na drzwi i przypiąć za pomocą spinek. Na końcu nałożyć płachtę główną z wgrzanymi sznurkami. Końce sznurka zawiązać do ramy tunelu lub do szpilek metalowych. **UWAGA!!!** Folię należy dokładnie naciągnąć, wkopać do ziemi i obsypać ziemią na zewnątrz.

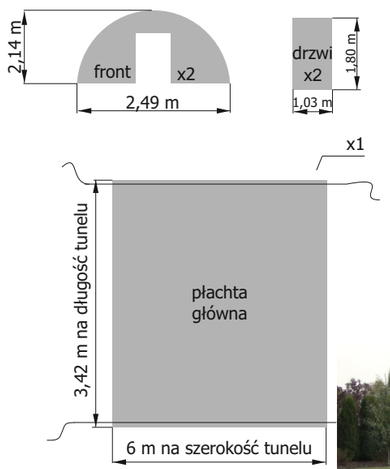

Schemat 4

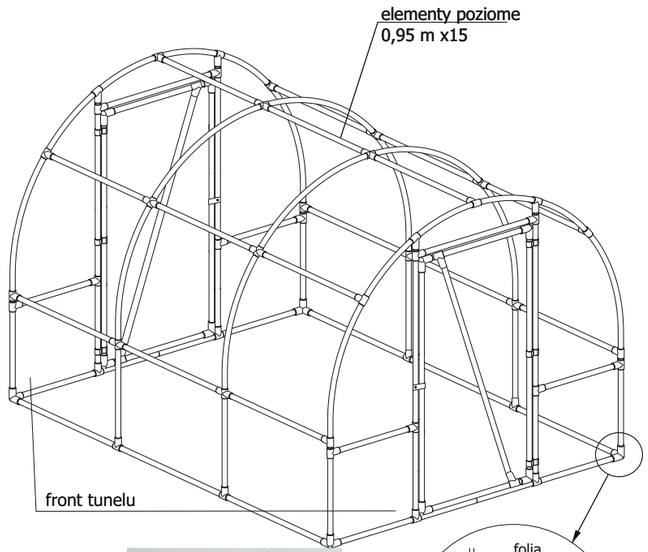

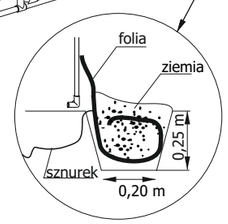

Zobacz animację montażu na www.tunelefoliowe.pl